組織体制図（R5.4.1～）

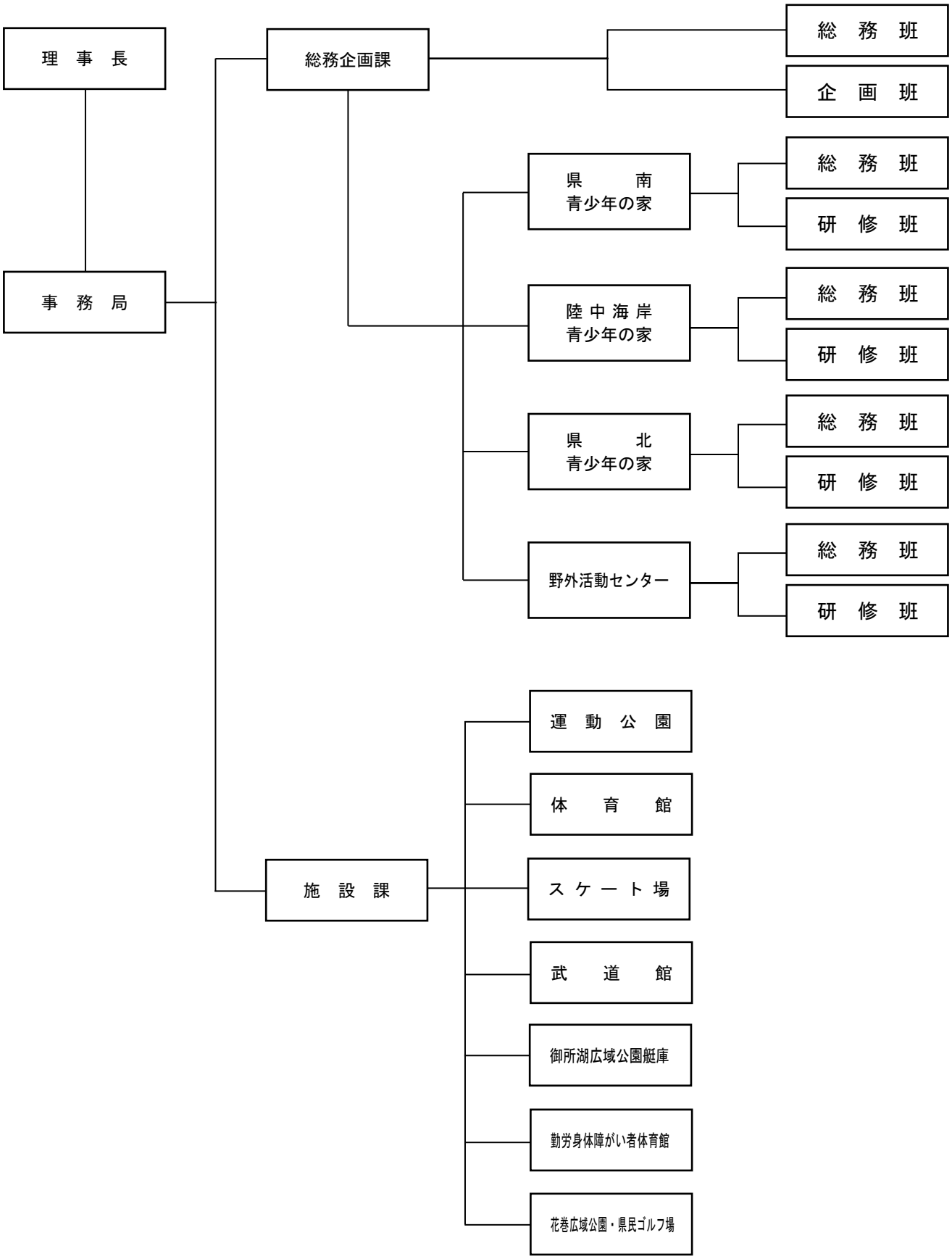
理　事　長
事　務　局
総務企画課
総　務　班
企　画　班
県　南
青少年の家
総　務　班
研　修　班
陸 中 海 岸
青少年の家
総　務　班
研　修　班
県　北
青少年の家
総　務　班
研　修　班
野外活動センター
総　務　班
研　修　班
施　設　課
運　動　公　園
体　育　館
ス ケ ー ト 場
武　道　館
御所湖広域公園艇庫
勤労身体障がい者体育館
花巻広域公園・県民ゴルフ場